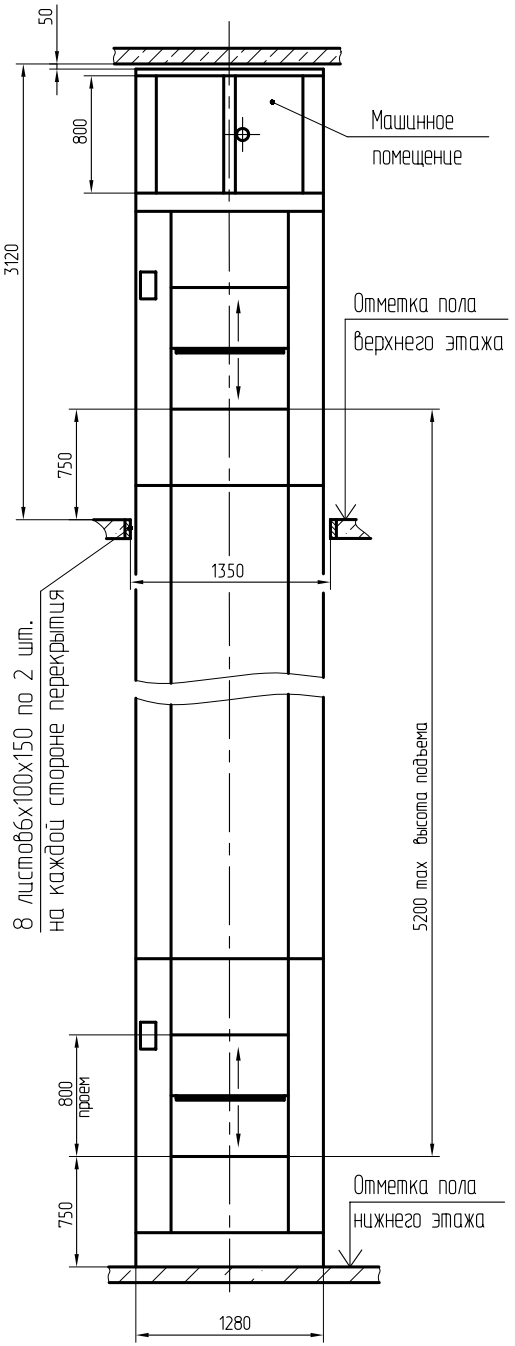

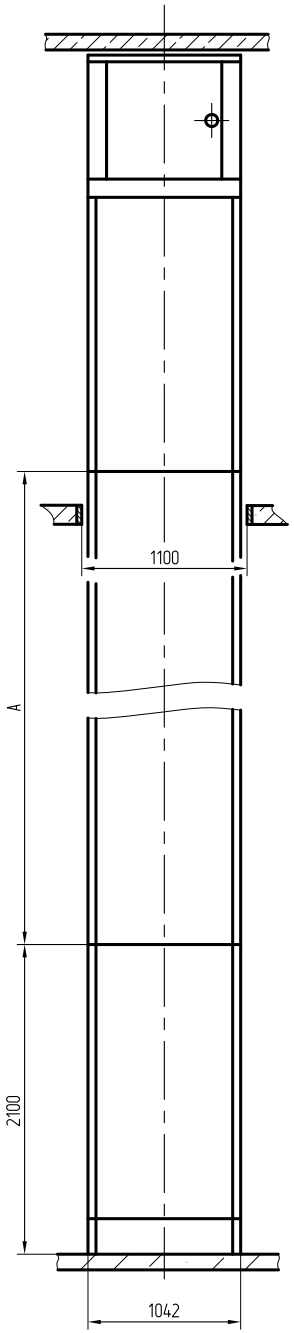

Схемы исполнений лифта в зависимости от количества и расположения дверей шахты

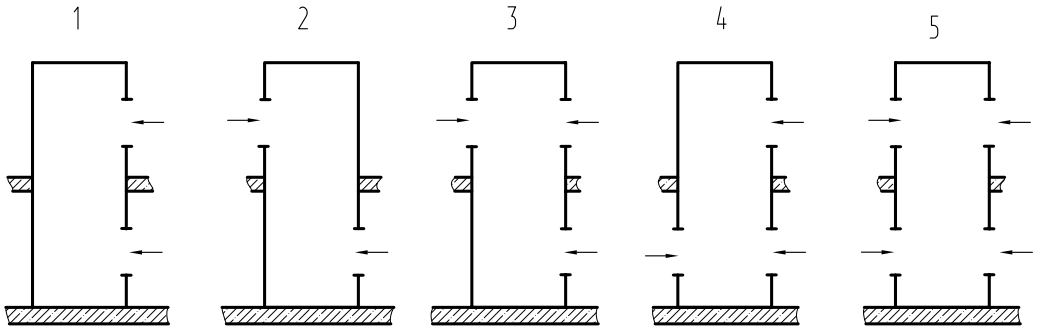

План шахты

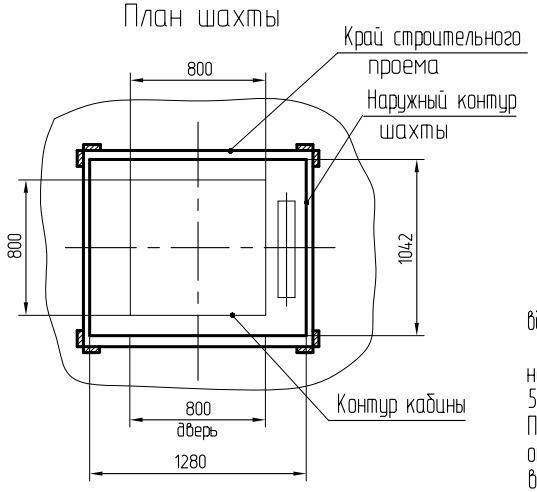

План гнезд под анкерные болты для крепления шахты

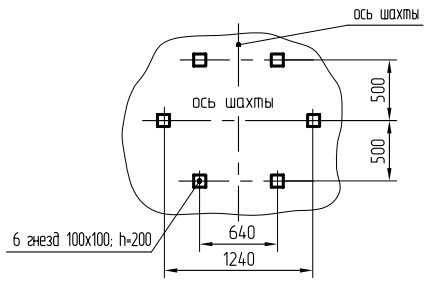

1. Лифт предназначен для обслуживания двух этажей.
2. Лифт поставляется вместе с металлической шахтой.
3. Ввод электроэнергии и контур заземления предусмотреть вне шахты, вблизи машинного помещения, на высоте 1800 мм, в свободном для обслуживания месте.
4. Допускается уменьшение высоты расположения дверей верхней остановки относительно отметки пола верхнего этажа (размер 750 мм) до 50 мм с соответствующим уменьшением высоты верхнего этажа до 2400 мм. При уменьшении высоты расположения дверей нижней остановки относительно отметки пола нижнего этажа (размер 750 мм) до 50 мм ,на соответствующую величину выполняется приямок под шахтой.
5. Размер "А" средней секции шахты изменяется в зависимости от высоты подъема кабины и определяется заводом-изготовителем лифта.

					АТ-6.09-003-01 М/ЛМ			
Изм	Лист	N°докум.	Подп.	Дата	Лифт грузовой малый общего назначения Q=100кг, V=0.5м/с Кабина 800х800х800	Лит.	Масса	Масштаб 1:50
Разраб.		Новиков				Лист	Листов 1	
Пров.		Самосват						
Т. контр.								
Э. метр.					Шахта металлическая Двери шахты вертикально-раздвижные	РУП завод "МОГИЛЕВЛИФТМАШ" ОГК		
Н.контр.		Лысенко						
Утв.		Малахов						

Перв. примен. | Справ. N° | Подп. и дата | Инв.N дубл. | Взам. инв. N° | Подп. и дата | Инв.N подл.