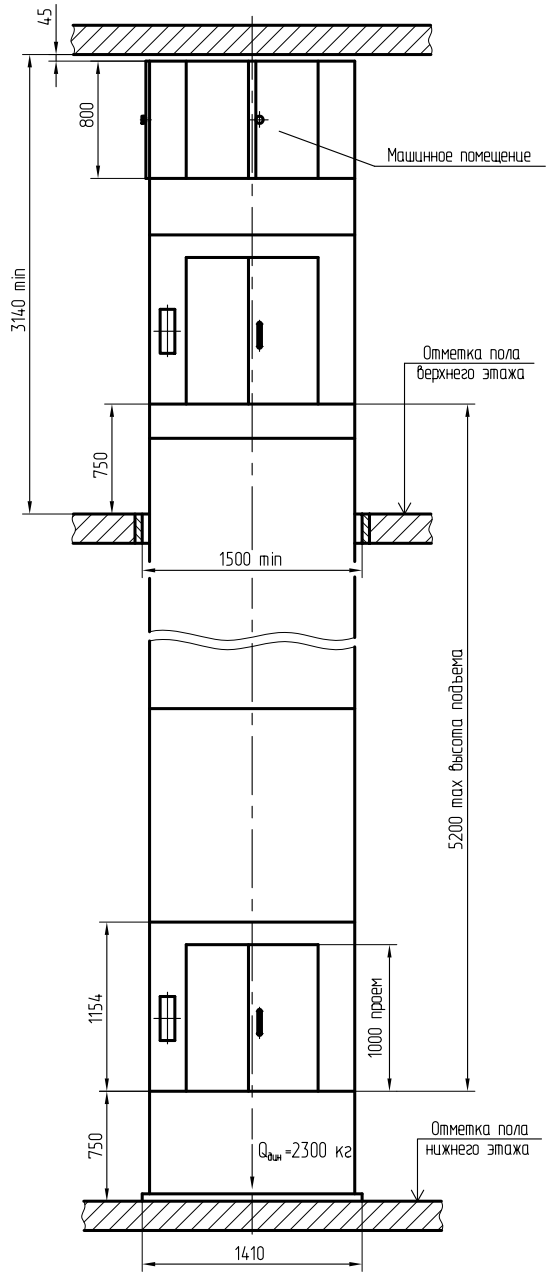

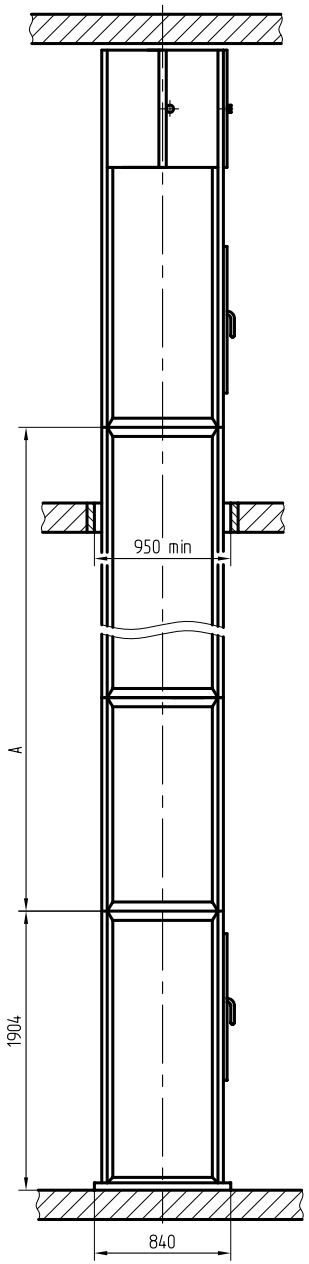

Схема исполнений лифта в зависимости от количества и расположения дверей шахты

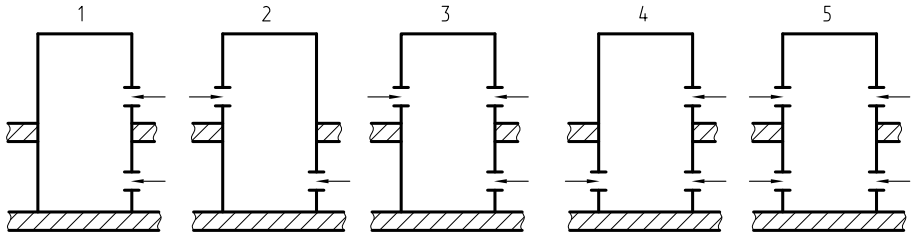

План шахты

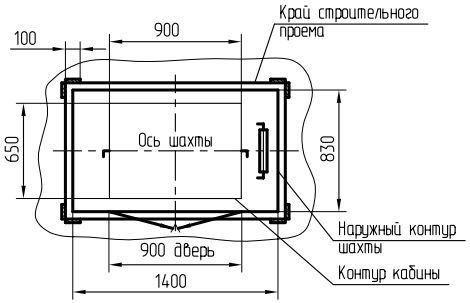

1. Лифт предназначен для обслуживания двух этажей.
2. Лифт поставляется вместе с металлической шахтой.
3. Ввод электроэнергии и контур заземления предусмотреть вне шахты вблизи машинного помещения на высоте 1800 мм, в свободном для обслуживания месте.
4. Допускается уменьшение высоты расположения дверей верхней остановки относительно отметки пола верхнего этажа (размер 750 мм) до 50 мм с соответствующим уменьшением высоты верхнего этажа до 2400 мм.
При уменьшении высоты расположения дверей нижней остановки относительно отметки пола нижнего этажа (размер 750 мм) до 50 мм на соответствующую величину углубляется приямок под шахту.
5. Размер "А" средней секции шахты изменяется в зависимости от высоты подъема кабины.

План гнезд под анкерные болты для крепления шахты

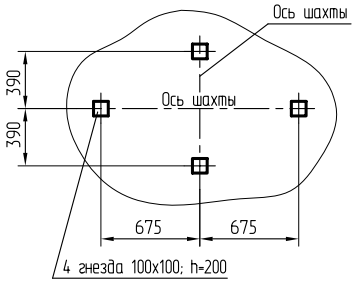

Изм	Лист	N°докум.	Подп.	Дата	АТ-6.09-003 М/ЛМ		
Разраб.		Осинцев			Лифт грузовой малый Q=100кг, V=0,5м/с Кабина 890х625х1000	Лит. / Масса / Масштаб 1:25	
Пров.		Самосват				Лист / Листов 1	
Т. контр.							
Э. метр.							
Н.контр.		Лысенко			Машинное помещение верхнее	РУП завод "МОГИЛЕВЛИФТМАШ" ОГК	
Утв.		Новицкий					

Перв. примен. | Справ. N° | Подп. и дата | Инв.N дубл. | Взам. инв. N° | Подп. и дата | Инв.N подл.